УДК 621.643-219 Группа Е 25

ОТРАСЛЕВОЙ СТАНДАРТ

ОПОРА ХОМУТОВАЯ СКОЛЬЗЯЩАЯ

ОСТ 34-10-617-93

Типы и основные размеры

ОКП 31 1311

Дата введения 01.01.94

1. Настоящий стандарт распространяется на опоры хомутовые скользящие, предназначенные для трубопроводов ТЭС и АЭС с Дн 57 ÷ 1620 мм, с параметрами среды $t_{раб} \leq 425^{\circ}C$, $Py \leq 4,0$ МПа.

2. Детали и сборочные единицы изготавливаются по рабочим чертежам "Опоры подвижные и неподвижные" Л8-192.000 и Л8-194.000.

3. Типы и основные размеры должны соответствовать указанным на чертеже и в таблице № 1 и 2.

Издание официальное Перепечатка воспрещена

Для Dн 57 ÷ 159 мм

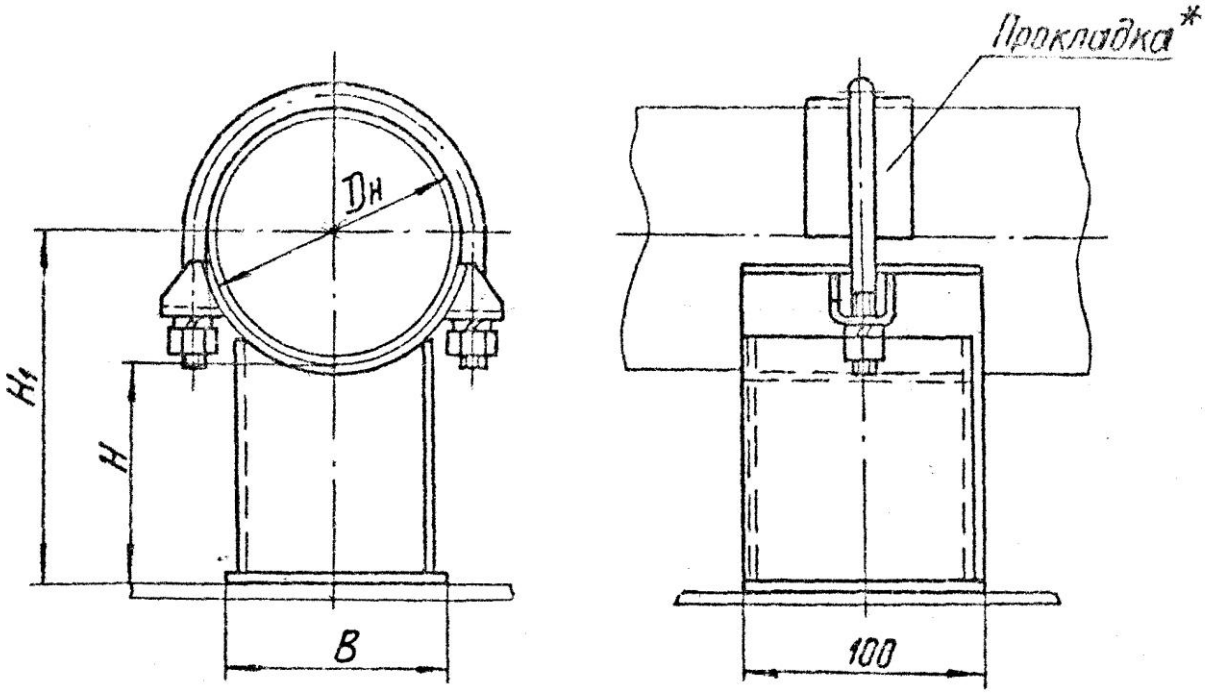

Для Dн ≥ 219 мм

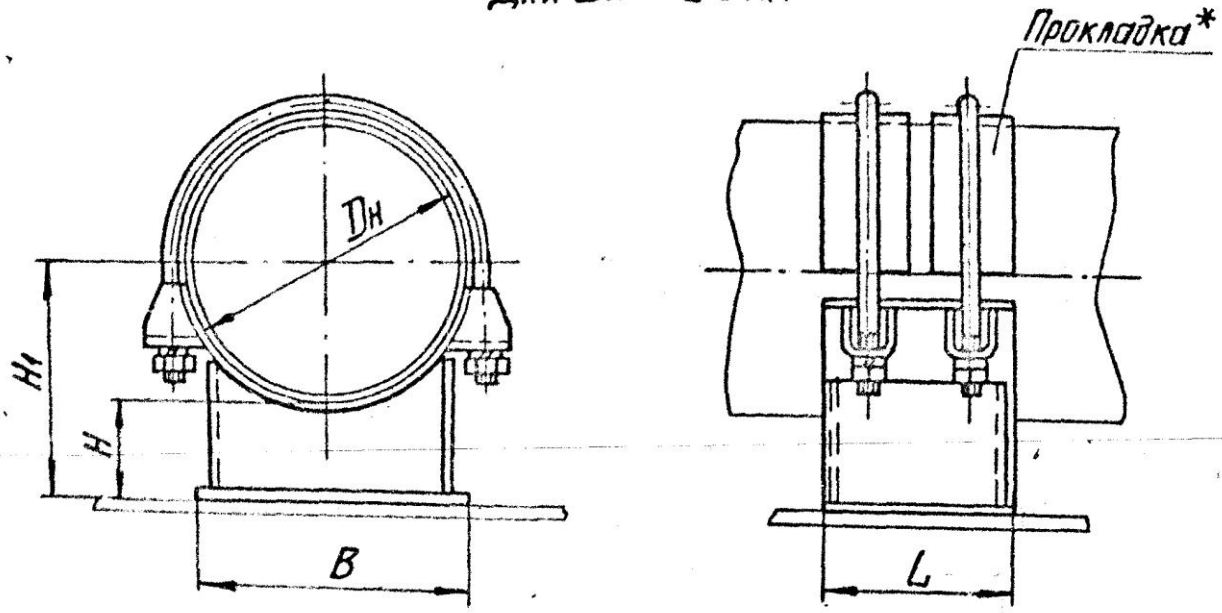

Таблица 1

Размеры в мм

Исполнения опор для трубопроводов из стали		Наружный диаметр трубопровода $D_н$	Допускаемая вертикальная нагрузка, кН (кгс)	H	H_1	B	Масса, кг
углер.	корроз.						
01	02	57	0,7 (70)	100	129	40	1,1
03	04	76	1,5 (150)		138	60	1,4
05	06	89	2,0 (200)		145		1,6
07	08	108	3,6 (360)		154	100	2,7
09	10			150	204		3,2
11	12	133	4,3 (430)	100	167		3,3
13	14			150	217		3,8
15	16	159	6,0 (600)	100	180	120	3,8
17	18			150	230		4,4

Таблица 2

Размеры в мм

Обозначение для трубопроводов из стали		Наружный диаметр трубопровода $D_н$	Допускаемая вертикальная нагрузка кН (кгс)	H	H_1	B	L	Масса, кг	
углерод.	корроз.							углерод.	корроз.
19	20	219; 220	11 (1100)	100	210	200	150	9,5	10,5
21	22			150	260			10,5	11,5
23	24	273	19 (1900)	100	236			11,0	12,0
25	26			150	286			12,5	13,5
27	28	325	25 (2500)	100	262	300	200	17,5	20,0
29	30			150	312			19,5	22,0
31	32	377	30 (3000)	100	288				
33	34			150	338			22,0	24,0
35	36	426	36 (3600)	100	314	400	250	38,0	41,0
37	38			150	364			42,0	45,0
39	40	478		100	340			40,0	43,5
41	42			150	390			44,0	47,0
43	44	530	45 (4500)	100	365			43,0	46,0
45	46			150	415			46,0	49,0

Продолжение табл.

Размеры в мм

Обозначение для трубопроводов из стали		Наружный диаметр трубопровода Dн	Допускаемая вертикальная нагрузка кН (кгс)	H	H_1	B	L	Масса, кг	
углерод.	корроз.							углерод.	корроз.
47	48	630	60 (6000)	100	415	500	250	59	63
49	50			150	465			64	68
51	52	720	75 (7500)	100	460	600	350	82	88
53	54			150	510			87	94
55	56	820	95 (9500)	100				86	
57	58			150	560			92	100
59	60	920	115 (11500)	100		700		113	122
61	62			150	610			120	130
63	64	1020	135 (13500)	100				118	128
65	66			150	660			126	136
67	68	1220	185,6 (18560)	100	710	800	450	174	190
69	70			150	760			184	200
71	72	1420	260 (26000)	100	810			189	208
73	74			150	860			199	218
75	76	1620	330 (33000)	100	910	900		260	286
77	78			150	960			272	298

Пример условного обозначения опоры для трубопровода Дн 426 мм с высотой Н = 150 мм:

Опора 426 У-37 ОСТ 34-10-617 – для трубопровода из углеродистой стали.

Опора 426 К-38 ОСТ 34-10-617 – для трубопровода из коррозионностойкой стали.

4.* Прокладка применяется только для опор трубопроводов из коррозионностойкой стали.

5. Привязка исполнений опор по ОСТ к соответствующим исполнениям по рабочим чертежам (Л8-192.000 и Л8-194.000) осуществляется согласно Приложения 3, листы 6 и 7.

Детали и сборочные единицы опор приведены в рабочих чертежах.

6. Остальные технические требования по ТУ 34-42-10380 и по ОСТ 34-10-723.